FIRE EXTINGUSHER CABINET SHALL INCLUDE

1. FIRE HOSE = A MRTAL REEL, AROUND WHICH IS COILED A 3/4-INCH DIA, 30-METER PRESSURE HOSE MADE OF NOZZLE, THE DRUM SHALL BE ABLE TO BE MOVED AROUND A VERTICAL AXIS, IN ADDITION TO ITS ROTATION MOTION, TO HELP RELEASE THE RUBBER HOSE. THE FEED CONNECTION TO THE DRUM SHALL BE BY A FLEXIBLE CONNECTION, WITH A BALL-TYPE SHUT-OFF VALVE INSTALLED BEFORE IT.
2. A 2-INCH FIRE HYDRANT- ANGEL VALVE WITH A SHTORTZ-TYPE FAST-COUPLING, BEARING THE ISREAL STANDARDS INSTITUTES SEAL.
3. TWO DRY POWDER FIRE EXINGUISHERS WEIGHING 6-KG EA. WITH MATERIAL TO INTEL SPECIFICATIONS 10522. PROVIDE GASEOUS TYPE TO INTEL SPECIFICATION IN AREAS CONTAINING SESITIVE ELECTRONIC EQUIPMENT SUCH AS CUMPUTER RMS, CRT, SRT,ETC.
4. TWO 2-INCH DIAMETER REINFORCED NYLON FABRIC HOSE, 15-METER LONG EA. INCLUDING "SHORTZ" COUPLINGS.
5. AN ADDITIONAL SPRAY/JET NOZZLE, UL APPROVED.
6. FIRE EXTINGUISHING STATION CABINET – MADE OF PAINTED GALVANIZED SHEET METAL INCLUDING HANGERS AND/OR BASE, APPROPRIATE SIGNS, AND STOAGE CELLS FOR ALL THE ABOVE MENTIONED EQUIPMENT. DIM 300*900*1300mm.
7. IN ADDITION TO ALL THE OTHER APPROVALS NEEDED, ALL ITEMS MEET ISRAELI STANDARDS AND CIVIL DEFENSE AND FIRE FIGHTING AUTHORITY REQUIREMENTS.
8. ALL EXTERIOR CABINETS SHALL BE LOCKABLE TYPE AND SHALL BE GASKETED AND MADE WAETHERTIGHT.

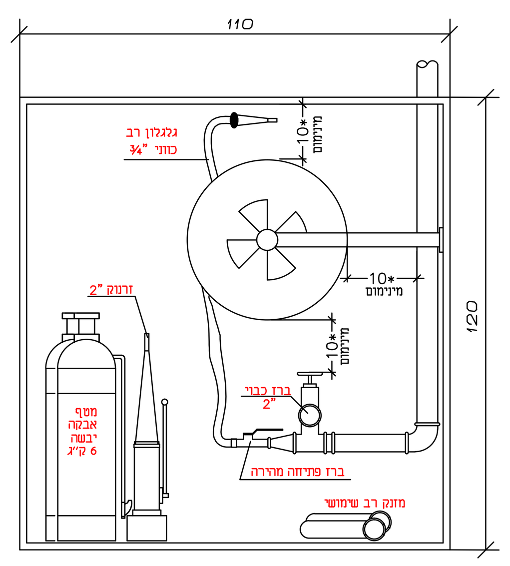

ארגז עמדת כיבוי אש
110x120x30

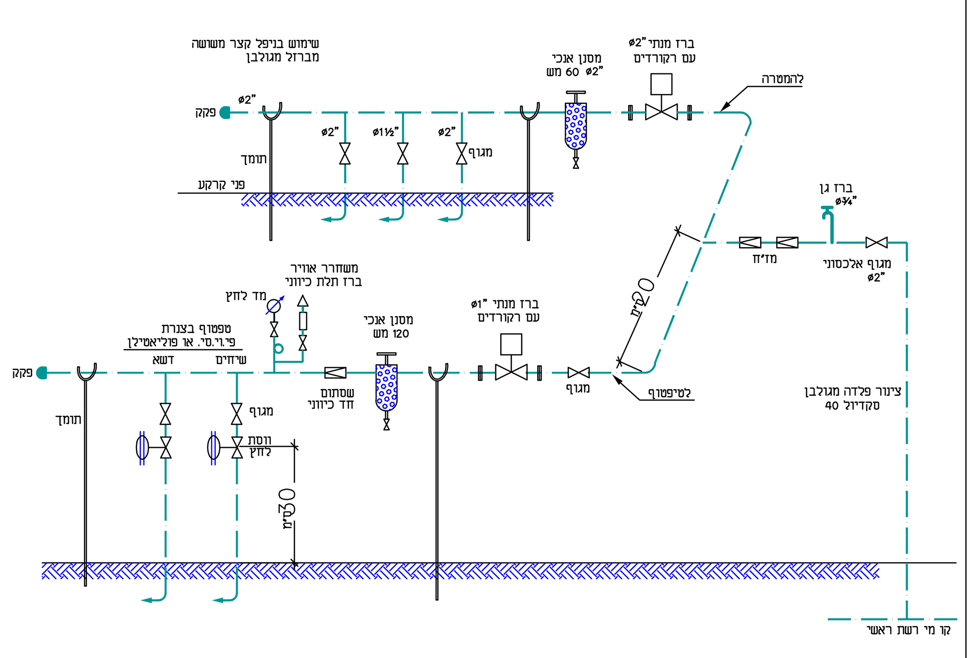

פרט B

ה ע ר ה : ראש המערכת יבנה בעזרת פלס מים

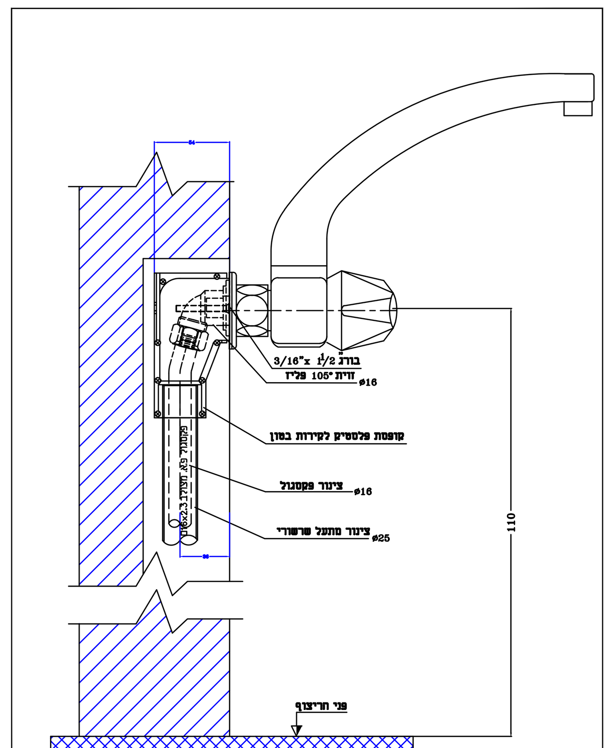

הערה:
כל המידות במ"מ

שים לב!
על הקבלן לקבל הנחיות ביצוע
ממפעל גולן מוצרי פלסטיק
פקסגול

פרט חיבור סוללה לקיר
קנ"מ 1 : 2.5

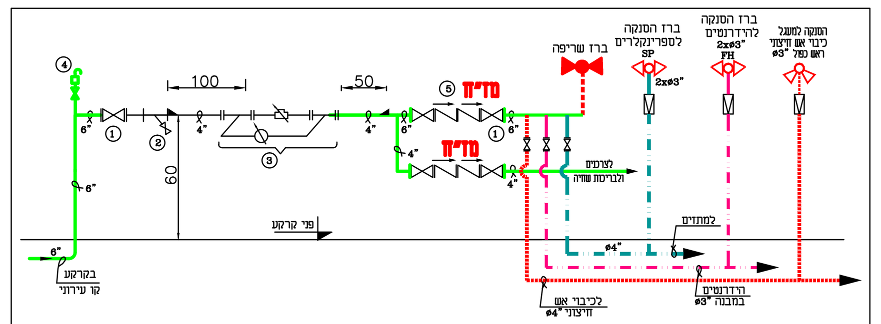

1. מגוף טריז דגם T-2000 תוצ' "רפאל" בקוטר 6".
(בכל מקרה בתאום ואישור הרשות המקומית).
2. מסנן 6" תוצ' "ברמד" (לוכד אבנים).
(סוג ודגם בתאום ואישור עירייה / מועצה מקומית)
3. מד מים דגם M-WT תוצ' "ארד" בקוטר 4".
(בכל מקרה בתאום ואישור עירייה / מועצה מקומית)
4. שסתום אוויר אוטומטי 2" דגם 4405-M
תוצ' "ברמד"+ברז כדורי 2" עם מעבר מלא
תוצ' "שגיב" על זקף 2" מרותך לצינור.
5. המז"ח יסופק עם שני מגופי פרפר מחורצים.
גוף המז"ח עם מכסי הגישה יהיו עשויים יציקת ברזל
עם ציפוי אפוקסי (Grade 4 ASTM A536).
הבוכנות עשויות נוריל בעלי תקן NSF.
אטמים מ-EPDM וקפיצים וברגים מנירוסטה 300 (ASTM A276).
שסתום הפריקה וברזי הבדיקה יהיו נגישים לטיפול ובדיקה
ללא כל צורך בפירוק האביזר בהתאם להוראות היצרן.
המז"ח דגם 375ABGVIC תוצרת WILKINS , או ש"ע מאושר.

הערה: בכל מקרה בתאום ואישור לסוג ודגם האביזרים עם הרשות המקומית

פרט "נמל" מד מים ø4" על קו ø6"

פרט A

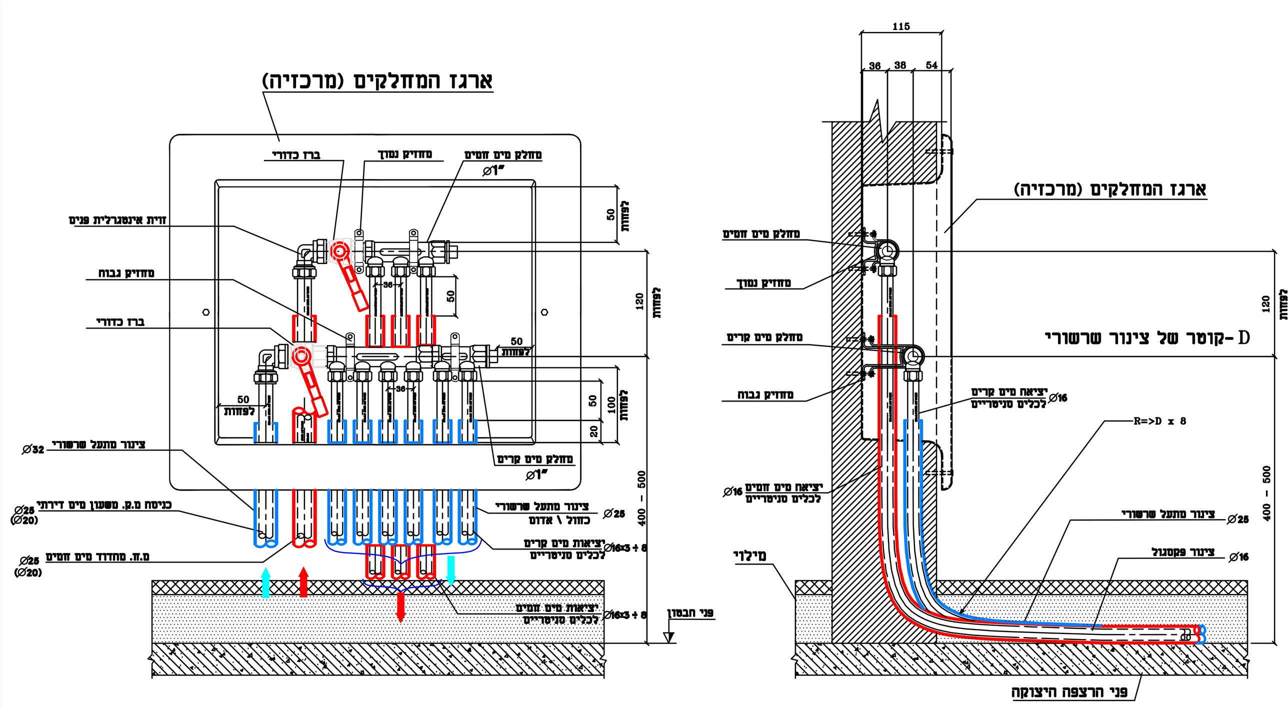

שים לב!
על הקבלן לקבל הנחיות ביצוע
ממפעל גולן מוצרי פלסטיק
פקסגול

פרט ארגז מחלקים
קנ"מ 1 : 5

הערות:
1. כל המידות במ"מ.
2. מידות מפני הרצפה היצוקה.
יש לשים לב לקטרים של הצנרת בתכנית-הקובעת.

שים לב!
על הקבלן לקבל הנחיות ביצוע
ממפעל גולן מוצרי פלסטיק
פקסגול

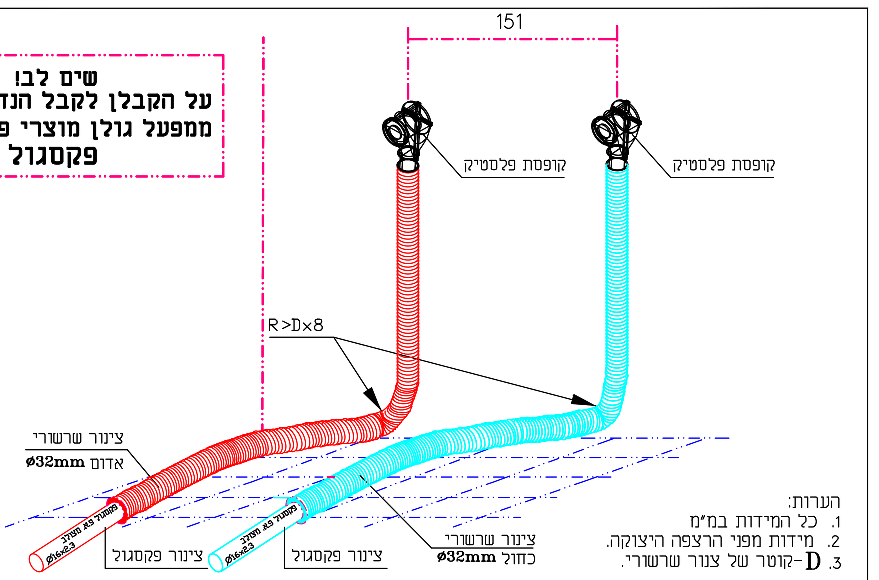

הערות:
1. כל המידות במ"מ
2. מידות מפני הרצפה היצוקה.
3. D-קוטר של צנור שרשורי.

פרט התקנת צינורות- עליות לקיר
קנ"מ 1 : 2.5

פרט של הידרנט

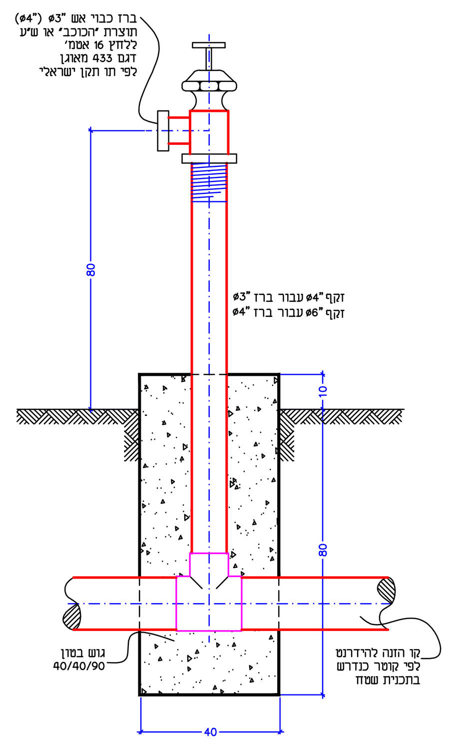

הערה :
הקטע הגלוי יהיה מצינור מגולבן דרג ב'
צבוע בשתי שכבות וצבע עליון בגוון אדום

פרט של הידרנט כפול

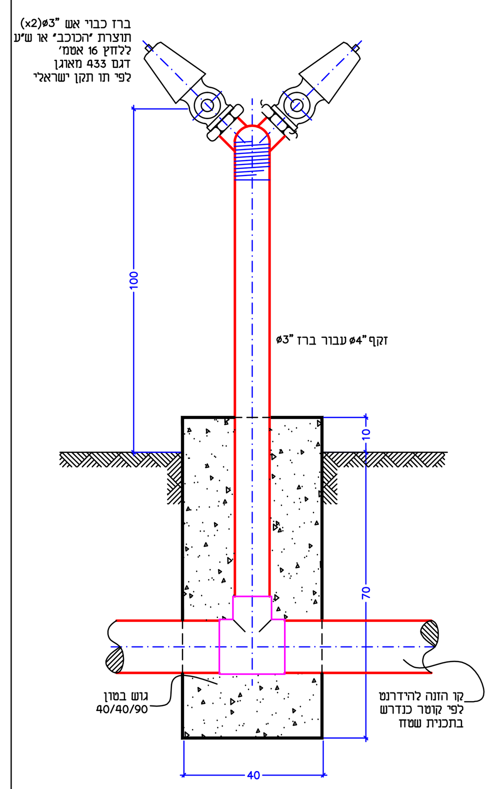

הערה :
הקטע הגלוי יהיה מצינור מגולבן דרג ב'
צבוע בשתי שכבות וצבע עליון בגוון אדום

תפוצה

עבור / תאריך	אדריכל	קונס.	חשמל	פקוח	מזמין	אקוסטיקה	עיצוב פנים	יועץ בטיחות		קבלן מבצע	לתיק
31.10.19	X1	X1		X1	X1				X1		X1
08.12.19	X1	X1		X1	X1				X1		X1
10.02.20	X1	X1		X1	X1				X1		X1

שינויים

מס'	מהות השנוי	תאריך	חתימה

יעוד	עיון	אישור	מכרז	בצוע
תאריך			10.02.20	

הזמנה ע"י

מהדורה	אזור	מפלס	פרק	מס' תכנית	מס' עבודה
1	PR		07	6	2019.44

המקום: באר יעקב-קאנטרי

העבודה: מתקני תברואה

תכנית: פרטים למים

הקבלן אחראי למידות, ועליו לבקר אותן ולהודיע למתכנן על כל טעות, סטיה, סתירה או אי-התאמה בטרם ימשיך בעבודתו.
אין לקבוע גדלים ע"י מדידה בשרטוט.
השימוש בתכנית זו רק בהסכמתו המפורשת של המתכנן.

קובץ: 2019.44-07-pr.dwg | תאריך: 31.10.19 | קנ"מ: 1:5, 1:2.5
בקר: | שרטט: אמה | תכנן: טובים אילן

עידן
תכנון מערכות ופיקוח בע"מ
רח' לסקוב 7א', רמת-גולדה , חיפה | מיקוד 34950
טלפון: 04-8341099 | פקסימיליה: 04-8342680
Email: tobis1@netvision.net.il